952-189

Pro·Idee

Originele Zwitserse raclette Swing

nr: 226-073

Hartelijk gefeliciteerd!
met de koop van de Stöckli raclette-apparaat SWING. Met dit afstrijk-raclette-apparaat beleeft u het kaassmelten in zijn oorspronkelijke vorm.

Veel plezier bij de toepassing wenst u

A. & J. Stöckli AG

Afstrijk-raclette-apparaat SWING
art.nr. 0011.01/02

Inhoud

	Pagina
Hartelijk gefeliciteerd!	3
Veiligheid gaat vóór	4
Overzicht van de apparaten en bedieningsonderdelen	6
Let a.u.b. op het volgende	7
Vóór de inbedrijfstelling	7
Inbedrijfstelling / bediening	7
Inbedrijfstelling / bediening vervolg	8
Snijden van de ronde kaas, reiniging, onderhoud, afvalverwerking	9
Garantie	32

Veiligheid gaat vóór

Lees deze veiligheidsvoorschriften nauwkeurig door voordat u uw Stöckli SWING raclette-apparaat voor de eerste keer gebruikt. Bewaar de bedieningshandleiding goed. Bij verkeerd gebruik wijst de fabrikant iedere aansprakelijkheid af.

Opgepast! Het apparaat wordt heet – er bestaat gevaar voor verbranding!

- Gebruik nooit een beschadigd apparaat of stroomkabel (1.). Laat het tijdens gebruik nooit zonder toezicht staan en draag het nooit in hete staat.
- Wees bijzonder voorzichtig wanneer kinderen aanwezig zijn (2.). Kinderen dienen onder toezicht te staan om te waarborgen dat zij niet met het apparaat spelen.
- Neem het apparaat niet direct op of in de buurt van warmtegevoelige voorwerpen in gebruik (3.). Leg a.u.b. geen plastic tafelsets of lakens onder het apparaat.
- Let op dat het apparaat tijdens gebruik een goede stabiliteit bezit (4.).
- De kaashouder wordt tijdens gebruik heet - pak deze in hete staat uitsluitend aan de grepen vast.
- Leg nooit doeken en dergelijke over het apparaat (brandgevaar!) (5.). Raak de verhitte grilplaat nooit aan. Boven de ventilatiegleuf wordt het apparaat tijdens het gebruik heet - gevaar voor verbranding! Niet vastpakken a.u.b.!
- Het apparaat mag uitsluitend met een geaarde stekkerdoos (230 V / 50 Hz) met een zekering van 10A worden gebruikt (6.).
- Er mogen uitsluitend stroomsnoeren voor minimaal 10A stroomsterkte worden gebruikt (6.).
- Trek nooit aan de stroomkabel, maar altijd aan de netstekker.
- Dompel het apparaat voor reiniging nooit in water (7.). Reinig het apparaat ook niet in de vaatwasser (gevaar voor kortsluiting!). Instructies m.b.t. reiniging en onderhoud op pagina 9 in acht nemen.
- Let erop dat de plaatselijke netspanning overeenkomt met de gegevens op het typeplaatje van het apparaat.

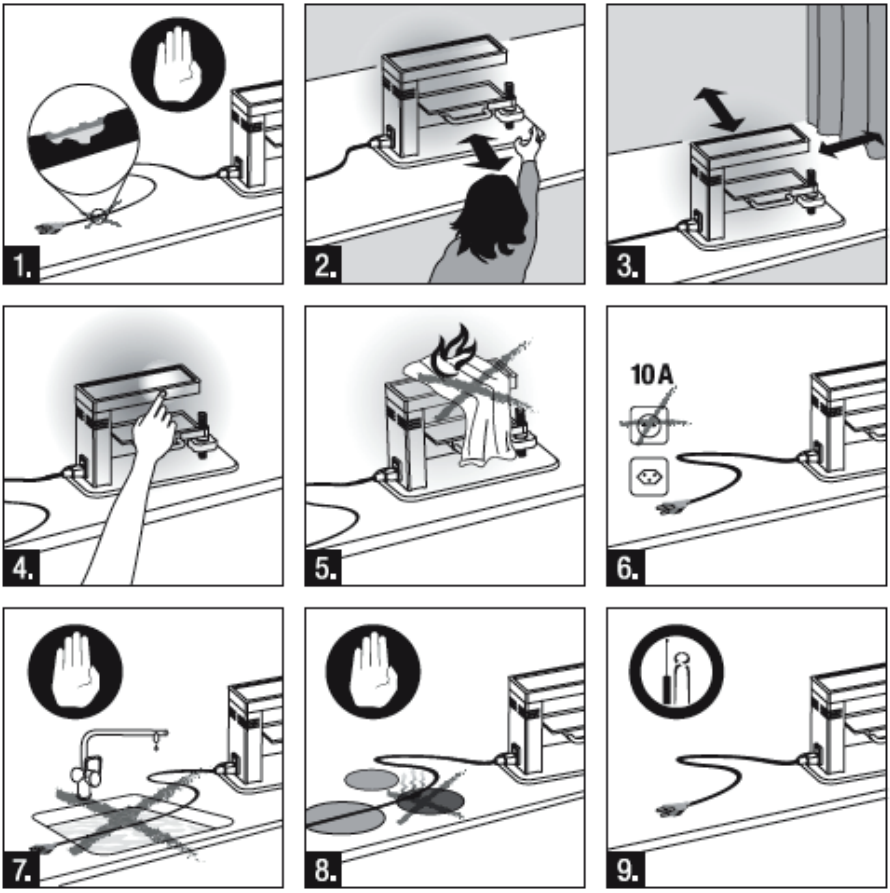

- Breng de stroomkabel en de verlengkabel zodanig aan dat niemand erover struikelt.
- Houd de stroomkabel en het apparaat uit de buurt van hete onderlagen, voorwerpen en open vlammen (8.).
- Trek de netstekker vóór de reiniging uit en laat het apparaat lang genoeg afkoelen.
- Trek bij storingen of een defect apparaat onmiddellijk de netstekker uit en laat het apparaat in een gespecialiseerde werkplaats controleren en repareren. Probeer het apparaat nooit zelf te repareren (9.)! Bij een niet vakkundige reparatie wordt geen aansprakelijkheid voor schade geaccepteerd.
- Het apparaat mag uitsluitend in afgekoelde staat worden getransporteerd en opgeborgen.
- Het apparaat mag door kinderen ouder dan 8 jaar en door personen met beperkte fysieke, sensorische of geestelijke vaardigheden uitsluitend worden gebruikt, als zij geïnstrueerd zijn over een veilig gebruik van het apparaat en de daarmee verbonden gevaren begrepen hebben. Kinderen mogen niet met het apparaat spelen. Het apparaat buiten het bereik van kinderen onder 8 jaar opslaan. Reiniging en gebruikersonderhoud mogen niet door kinderen zonder toezicht worden uitgevoerd.

Overzicht van de apparaten en bedieningsonderdelen

1. Aan/Uit-schakelaar
2. Schroef voor hoogteomzetting van de raclettehouder (verlagen of verhogen afhankelijk van de grootte van het blok kaas)
3. Kaashouder
4. Grepen om de kaashouder naar buiten te zwenken, het racletteblok onder het verwarmingselement te plaatsen
5. Grillplaat
6. Kaasschaaf

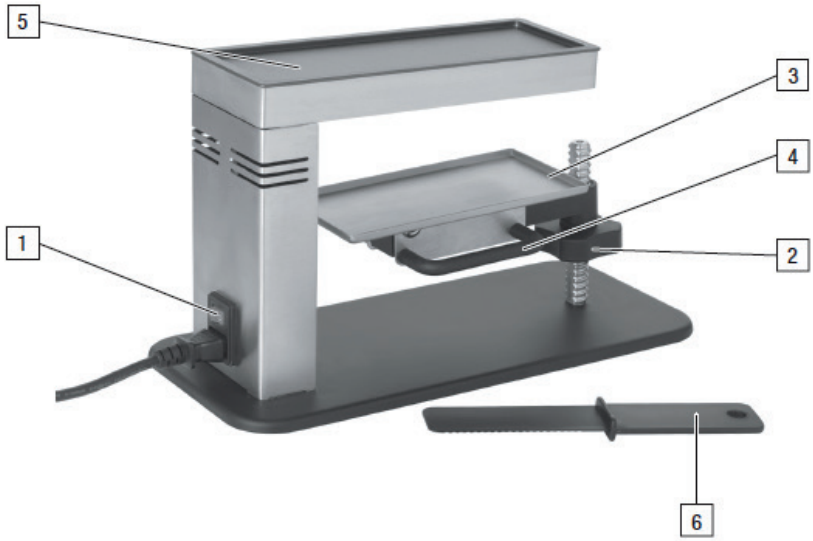

Technische gegevens	**- Raclette SWING / art.nr. 0011.01/02**
Nominale spanning:	230 V / 50 Hz
Nominaal vermogen:	470 W
Afmetingen:	35 x 16 x 21 cm (lxbxh)
Materiaal:	RVS / kunststof
Vergunningen:	
Garantie:	2 jaar

Let a.u.b. op het volgende

Lees deze gebruiksaanwijzing nauwkeurig door. Personen die niet vertrouwd zijn met de bedieningshandleiding alsmede kinderen mogen het apparaat niet bedienen. Gebruik het apparaat uitsluitend voor het daarvoor voorziene doel. Ieder oneigenlijk gebruik is op grond van de daarmee verbonden gevaren ten strengste verboden.

Vóór de ingebruikneming

Reinig vóór het eerste gebruik het raclette-apparaat met afwasmiddel en heet water en laat het drogen. Dompel het apparaat nooit in water en reinig het eveneens niet in de vaatwasser. Houd afstand t.o.v. muren. Het apparaat veroorzaakt bij het eerste gebruik een voor elektrische verwarmingen typische rook en geur, die na enkele minuten niet meer waarneembaar is. Het is aan te bevelen het apparaat vóór het eerste gebruik in een goed geventileerde ruimte gedurende ca. 10-15 min. op te warmen. De rook en geur zijn volkomen normaal en hebben geen invloed op de kwaliteit van het product.

Inbedrijfstelling / bediening

Voorverwarmen: raclette-functie: zoals beschreven bij alinea «Vóór inbedrijfstelling». Kaashouder door middel van greep (4) naar buiten draaien (a). Blok kaas in de houder leggen (b). Voor verhitting weer terugdraaien onder de verwarmingsplaat (c). Correcte smelthoogte instellen (afhankelijk van de dikte van het blok kaas) - Aan de schroef draaien, tot de gewenste hoogte bereikt is (d).

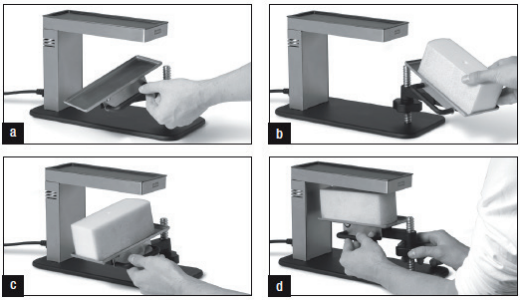

Let op dat de korst aan de zijkant aan de buitenkant en achteraan zit. Gebruik de aan-schakelaar en begin met het kaassmelten (e). Zet een bord aan de zijkant vóór het raclette-apparaat. Wacht totdat het oppervlak van het blok kaas gesmolten is. Draai met behulp van de greep de kaashouder naar buiten vóór het bord en kantel de kaashouder naar voren (f). Strijk met de vlakke kant van de meegeleverde kaasschaaf de gesmolten kaas af op het bord (g). Als de schors van de kaas aan de zijkant na een bepaalde tijd een beetje van het blok kaas omhoogkomt, verwijdert u deze met de punten van de kaasschaaf (h). Draai het blok kaas door middel van de greep weer terug naar de smeltpositie. Het is aan te bevelen eerst een plak spek te braden of heel weinig olie toe te voegen, zodat het vlees niet vastplakt op de grillplaat. Als er teveel vet op de grillplaat ligt, bestaat het gevaar van vetspatten.

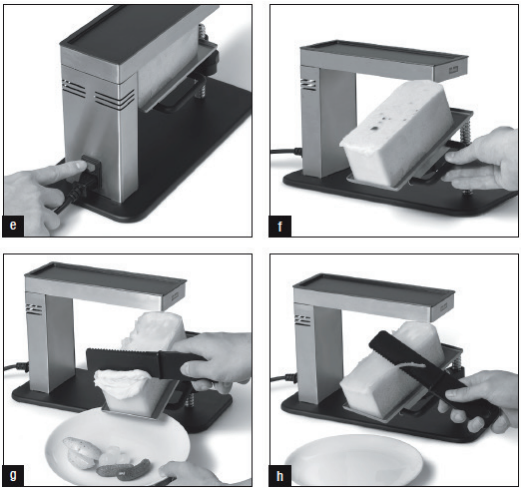

Snijden van de ronde kaas

In Zwitserland kunt u de 4-hoekige blokken kaas in de gespecialiseerde kaaswinkel of bij de levensmiddelengrossier kopen. In Duitsland en in andere landen zijn eventueel uitsluitend ronde kazen te vinden. Leveranciers D: in grote steden: in het winkelcentrum en in goede speciaalzaken voor kaas. Algemeen: op levensmiddelafdelingen van warenhuizen of gemakkelijk via het Internet.

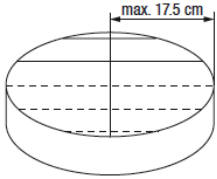

Deze grootte van max. 17,5 cm niet overschrijden.
Met kaaskorst naar buiten inspannen. Deze korst kan met de meegeleverde kaasschaaf worden afgeschaafd.
Nauwkeurig eindformaat van de kaas voor Stöcklikaashouder: 7,5 cm breedte, 17,5 cm lengte, 8 cm hoogte

Reiniging en verzorging

Netstekker uittrekken en het apparaat laten afkoelen (ca. 30 min.). De kaashouder kan voor reinigingsdoelen worden weggenomen en is geschikt voor de afwasmachine. Het raclette-apparaat en de grillplaat kunt u met afwasmiddel en heet water reinigen. Dompel het apparaat nooit in water en reinig het eveneens niet in de vaatwasser.

De verkleuringen van de vlakken van chroomstaal kunnen met een reinigingsmiddel voor chroomstaal worden verwijderd. Werk nooit met agressieve, harde of schurende reinigingsmiddelen of voorwerpen.

Opslag van het apparaat
Deponeer het apparaat op een schone, droge plaats die niet toegankelijk is voor kinderen.

Afvalverwerking

- Uitgediende apparaten kunnen bij een verkooppunt worden afgegeven voor een kosteloze vakkundige afvalverwerking.
- Apparaten met een gevaarlijk defect onmiddellijk afvoeren en waarborgen dat zij niet meer kunnen worden gebruikt.
- Apparaten niet bij het huisvuil afvoeren (milieubescherming)!

D: Pro-Idee GmbH & Co. KG · Auf der Hüls 205 · D 52053 Aachen · Tel.: 02 41-109 119
NL: Pro-Idee · Wijchenseweg 132 · NL 6538 SX Nijmegen · Tel.: 024-3 511 277
UK: Pro-Idee · Woodview Road · Paignton · TQ4 7SR · Tel.: 01803 677 916
F: Pro-Idée · F 67962 Strasbourg - Cedex 9 · Tél.: 03 88 19 10 49
CH: Pro-Idee Catalog GmbH · Fürstenlandstrasse 35 · CH 9001 St. Gallen · Tel.: 0 71-2 74 66 19
A: Pro-Idee Catalog GmbH · Bundesstraße 112 · A 6923 Lauterach · Tel.: 05574-803 51
© Pro-Idee Aachen